hidroconta
metering technology
CUANDO EL AGUA **ES LO QUE CUENTA**

CHRONOS

Totalizador digital CHRONOS de Hidroconta facilita la lectura de caudal y volumen en contadores. Cuenta con un display configurable en su valor de pulsos de entrada y el tipo de unidades mostradas.

Aplicaciones

CHRONOS permite conectar el emisor de pulsos de contacto libre de potencial, de un contador y visualizar en una pantalla LCD el valor de volumen acumulado y caudal medio.

Se pueden configurar las unidades de volumen (m3, galones) y caudal (m3/hora, litros/segundo, galones/minuto), así como fijar el valor del volumen actual acumulado. Además también permite configurar la equivalencia de volumen por pulso (10 l/pulso, 100 l/pulso, 1 m3/pulso, 10 m3/pulso) para adaptarse a diversos tipos/calibres de contador.

Especificaciones técnicas

GENERAL

Características	Valor
Grado de protección	IP65
Tipo de batería	CR 1/2 AA 1200 mAh
Tensión de alimentación	3V

CAUDAL

Características	Valor
Frecuencia mínima de pulsos	0,003 Hz
Frecuencia máxima de pulsos	1 Hz

Entradas y salidas

➡ **Entrada "directa" (cable blanco-azul):** Cada detección de contacto cerrado sumará un pulso al total mostrado en el display.

➡**Entrada "inversa" (cable blanco-rojo):** Al contrario que la anterior, resta un pulso del total en cada detección de contacto cerrado.

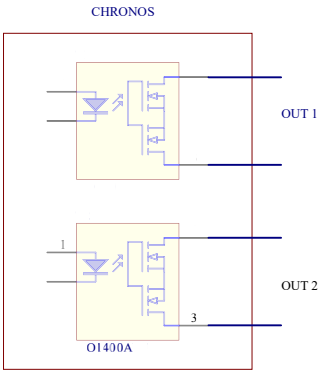

Chronos equipa dos relés de estado sólido que soportan una tensión máxima de 60Vdc y una corriente de 100mA.
Permite dos configuraciones posibles:

⬅ Replica de entrada: Genera un pulso en el relé correspondiente cuando se activa la entrada directa y en el otro cuando es la inversa la que se ha activado.

⬅ Modo duplicador: Ambos relés emiten un pulso cuando se activa la entrada directa. De esta forma convertimos la salida libre de potencial del contador en 2, permitiendo suministrar la señal a dos equipos distintos.

REV3

Todos los derechos están reservados. © Copyright. 2023 HIDROCONTA. S.A.U.
Ctra. Sta Catalina, 60 .Murcia (30012) España. T: 34 968 26 77 88

Configuración

Pulsador P1 permite seleccionar qué valor/dato es el que se desea modificar
Pulsador P2 permite especificar cuál es el valor que debe quedar configurado

CONFIGURACIÓN DE EQUIVALENCIA DE PULSOS

SW2	SW1	Equivalencia
0	0	100 litros /pulso
0	1	10 litros / pulso
1	0	1 m3 / pulso
1	1	10 m3 / pulso

Caudales mínimos soportados

Configuración Litros/ pulso	CAUDAL MÍNIMO m³/h	l/s	glpm
10	0,12	0,033	0,528
100	1,2	0,333	5,283
1000	12	3,333	52,834
10000	120	33,333	528,344

Display

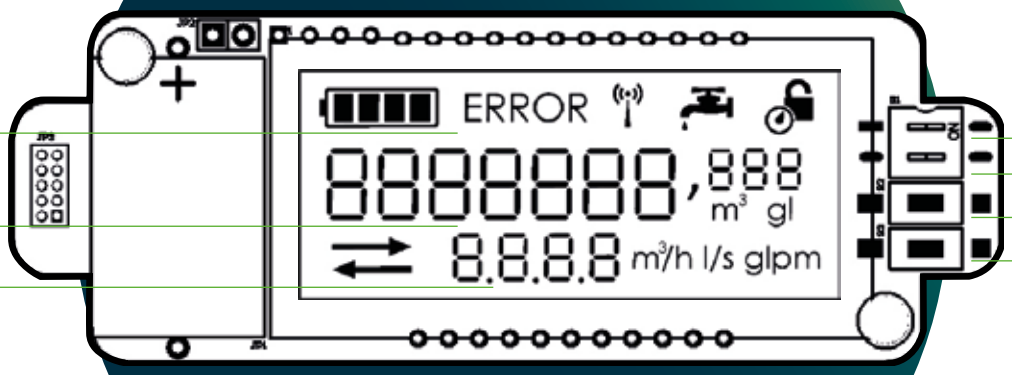

Todos los derechos están reservados. © Copyright. 2023 HIDROCONTA. S.A.U.
Ctra. Sta Catalina, 60 .Murcia (30012) España. T: 34 968 26 77 88