hidroconta
metering technology
WHEN WATER **COUNTS**

CHRONOS

Il totalizzatore digitale CHRONOS di Hidroconta semplifica la lettura della portata e del volume nei contatori dell'acqua. Dispone di un display configurabile per il valore dell'impulso in ingresso e per il tipo di unità visualizzate.

Applicazioni

CHRONOS può essere utilizzato per collegare l'emettitore di impulsi a contatto a potenziale zero di un contatore d'acqua e visualizzare il volume accumulato e la portata media su uno schermo LCD.

È possibile impostare le unità di misura del volume (m3, galloni) e della portata (m3/ora, litri/secondo, galloni/minuto), nonché il valore attuale del volume accumulato. Inoltre, è possibile impostare l'equivalenza di volume per impulso (10 l/impulso, 100 l/impulso, 1 m3/impulso, 10 m3/impulso) per adattarsi ai diversi tipi/calibri di contatori d'acqua.

Spécifications techniques

GÉNÉRAL

Caractéristiques	Valeur
Degré de protection	IP65
Type de batterie	CR 1/2 AA 1200 mAh
Tension d'alimentation	3V

DÉBIT

Caractéristiques	Valeur
Fréquence d'impulsion minimale	0,003 Hz
Fréquence d'impulsion maximale	1 Hz

Ingressi e uscite

➡ **Ingresso "diretto" (filo bianco-blu):** Ogni rilevamento di contatto chiuso aggiungerà un impulso al totale visualizzato sullo schermo.

➡ **Ingresso "Reverse" (filo bianco-rosso):** A differenza del precedente, sottrae un impulso dal totale ogni volta che viene rilevato un contatto chiuso.

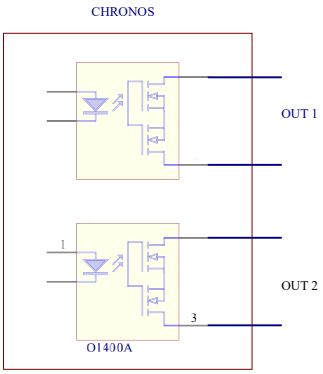

Chronos è dotato di due relè a stato solido in grado di sopportare una tensione massima di 60 V CC e una corrente di 100 mA.
Sono possibili due configurazioni:

⬅ **Replica di ingresso:** genera un impulso sul relè corrispondente quando viene attivato l'ingresso diretto e sull'altro quando viene attivato l'ingresso inverso.

Modalità duplicatore: entrambi i relè generano un impulso quando viene attivato l'ingresso diretto. In questo modo, convertiamo l'uscita a potenziale zero del contatore dell'acqua in 2, consentendo di fornire il segnale a due dispositivi diversi.

All rights reserved. © Copyright. 2023 HIDROCONTA. S.A.U.
Ctra. Sta Catalina, 60 .Murcia (30012) España. T: 34 968 26 77 88

Configurazione

Utilizzare il bottone P1 per selezionare il valore/dato che si desidera modificare.
Utilizzare il bottone P2 per specificare il valore che deve rimanere configurato.

IMPOSTAZIONE DELL'EQUIVALENZA DEGLI IMPULSI

SW2	SW1	Equivalenza
0	0	100 litri / impulso
0	1	10 litri / impulso
1	0	1 m3 / impulso
1	1	10 m3 / impulso

Velocità di trasmissione dati minime supportate

	PORTATA MINIMA		
Configurazione litri/impulso	m³/h	l/s	glpm
10	0,12	0,033	0,528
100	1,2	0,333	5,283
1000	12	3,333	52,834
10000	120	33,333	528,344

Display

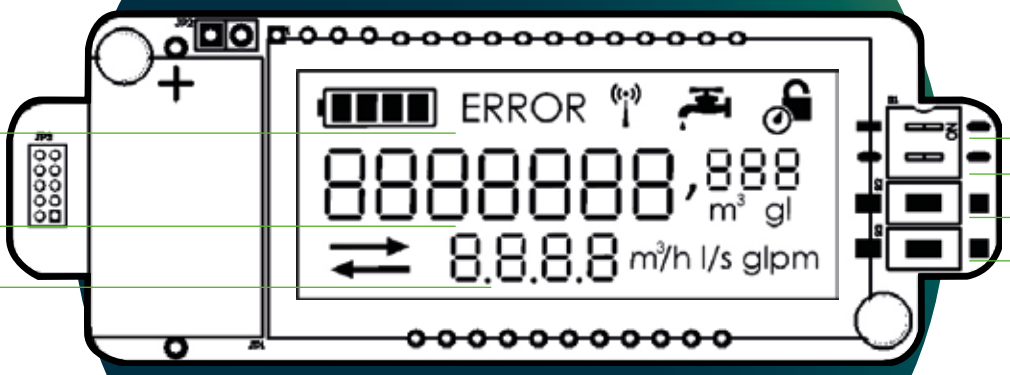

Livello della batteria
Volume
Flusso
SW 1
SW 2
Bottone P1
Bottone P2

All rights reserved. © Copyright. 2023 HIDROCONTA. S.A.U.
Ctra. Sta Catalina, 60 .Murcia (30012) España. T: 34 968 26 77 88