hidroconta
tecnología hidráulica

VALVOLE

VALVOLA DI CONTROLAVAGGIO

hidroconta
tecnología hidráulica

www.hidroconta.com

Disegno idrodinamico

La valvola di controllo lavaggio di Hidroconta abbina in un unico corpo le due valvole solitamente utilizzate. Con lo speciale sistema di azionamento, si è ottenuta una riduzione degli accessori e delle connessioni idrauliche.

Specifiche tecniche

- Basse perdite di carico.
- Funzionamento semplice ed efficiente.
- Facilità d'installazione grazie al minimo impiego di accessori e connessioni idrauliche.

Funzionamento

Oltre a controllare il passaggio diretto dell'acqua, il diaframma della valvola di controlavaggio agisce su un pistone che apre e chiude il passaggio dell'acqua in derivazione Poiché le chiusure del pistone e del diaframma sono contrapposte, il controlavaggio del filtro viene eseguito con facilità ed efficienza. La valvola consente inoltre di collegare un solenoide per l'esecuzione automatica del controlavaggio mediante programmi di lavaggio dei filtri.

Modello	Pressione min	Pressione max	Q max consigliata di esercizio
	bar	bar	m³/h
3x2x3 (in linea e angolo)	1,2	16	80
3x3x3 (in linea e angolo)	1,2	16	80

Modello	Connessione di linea al filtro	Connessione di derivazione per l'uscita dell'acqua di lavaggio	Range di pressione	Lunghezza
			bar	mm
3x2x3 L B-R-B	3 '' Flangia Linea	2'' Filettatura	1-16	295
3x3x2 A V-V-R	3'' Victaulic Angolo	2'' Filettatura	1-16	220
3x3x3 A V-V-V	3'' Victaulic Angolo	3'' Victaulic	1-16	248

Dimensioni

Modello	Lunghezza	Alteza totale	Alteza	Peso
	mm	mm	mm	kg
3x2x3 L B-R-B	295	300	200	23,5
3x3x2 A V-V-R	220	244	105	13
3x3x3 A V-V-V	248	259	120	15,3

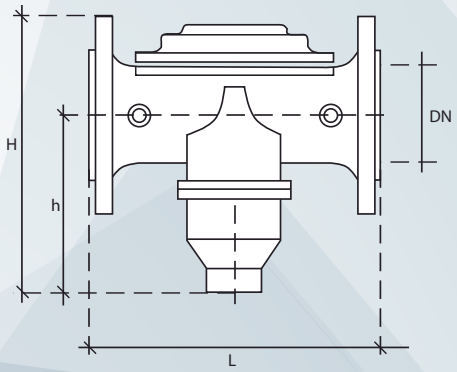

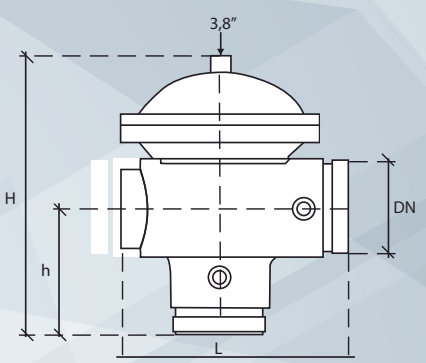

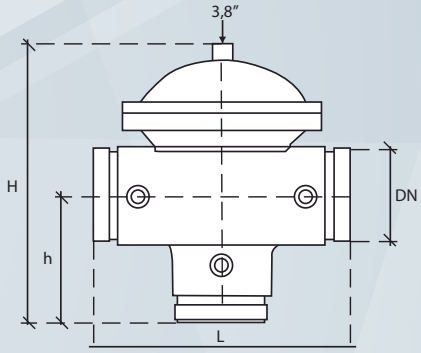

Dettaglio

Modello	3x2x3 L B-R-B	3x3x2 A V-V-R	3x3x3 A V-V-V
Corpo	GG-25	GG-25	GG-25
Membrana	Gomma naturale rinforzata		
Asse	Ac. inox	Ottone	Latón
Rivestimento	Epoxy		

Diagramma delle perdite di carico

(Portata nel senso del filtraggio)

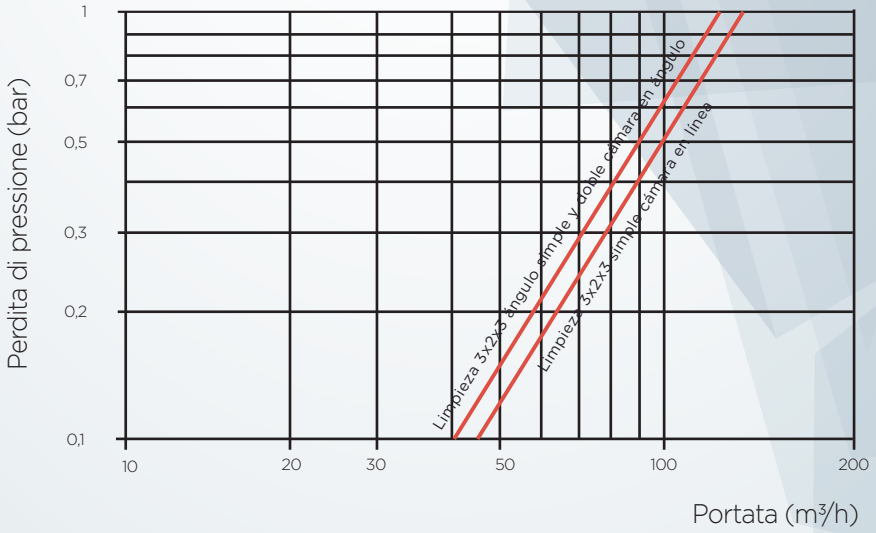

hidroconta
tecnología hidráulica

VALVOLA DI CONTROLAVAGGIO

QUANDO È L'ACQUA CIÒ CHE CONTA

CUANDO EL AGUA ES LO QUE CUENTA

www.hidroconta.com

Ctra. Sta Catalina, 60
Murcia (30012)
España

T: +34 968 26 77 88
F: +34 968 34 11 49

hidroconta@hidroconta.com

AENOR ER Empresa Registrada ER-0362/2000

CERTIFIED IQNet MANAGEMENT SYSTEM