hidroconta
metering technology
WHEN WATER **COUNTS**

VANNE PAPILLON

Les vannes papillon sont constituées par un disque traversé par un axe dont la rotation est commandée par un actionneur. L'actionneur fait tourner le disque de ¼ de tour et la vanne peut ainsi réguler le flux en positions intermédiaires entre l'ouverture et la fermeture totales.

Spécifications techniques

- ✓ Manette réglable en positions intermédiaires.
- ✓ Bride ISO 521 1 à axe carré et chants arrondis pour automatisation aisée.
- ✓ Siège remplaçable profilé pour obtenir une fermeture entièrement étanche. Ceci évite d'avoir à utiliser des joints dans le montage entre brides.
- ✓ Grande variété de connexions (wafer, lug, bridées, rainurées) et de matériaux de construction.
- ✓ Col allongé pour faciliter l'isolation thermique de la vanne.
- ✓ L'union Disque-Axe filetée standard jusqu'à DN 300 : l'absence de goujons sur l'axe élimine les sources de corrosion et permet de réduire les pertes de charge sur les vannes de petite taille.
- ✓ Corps revêtu de peinture Époxy pour protection environnementale.
- ✓ Vannes à actionnement rotatif ¼ de tour pour services tout ou rien et régulation.

Vue éclatée

	DESCRIPTION	MATÉRIAU
1	Corps	Fonte
2	Disque	Fonte ductile / Acier inoxydable
3	Siège	EPDM
4	Arbre	Acier inoxydable - AISI
5	Joint torique	EPDM
6	Douilles	PTFE

	DESCRIPTION	MATÉRIAU
7	Rondelle	Acier
8	Fixation	Acier
9	Plaque	Aluminium
10	Levier	Aluminium / Fonte ductile
11	Vis	Acier
12	Écrous	Acier
13	Réducteur	Fonte ductile

REV.1

All rights reserved. Copyright.© 2023 HIDROCONTA. S.A.U.
Ctra. Sta Catalina, 60 .Murcia (30012) España. T: 34 968 26 77 88

Dimensions

DN		DIMENSIONS PRINCIPALES				DÉTAIL DE L'ACCOUPLEMENT					MANETTE		RÉDUCTEUR				POIDS
		A	B	ØC	D	E	T	ØG	ØJ	ØM	T	L	F	S	Z	Ø	
mm	in					mm							mm				KG
50	2"	137	77	90	43	32	9x9	65	50	7	70	195	156	45	116	150	6,5
65	2-1/2"	142	98,5	103	46	32	9x9	65	50	7	70	195	156	45	116	150	7
80	3"	158	95	120	46	32	9x9	65	50	7	70	195	156	45	116	150	8
100	4"	180	107	152	52	32	11x11	65	50	7	70	195	156	45	116	150	9
125	5"	192	121,5	180	56	42	14x14	90	70	9	71	278	156	45	168	250	10,5
150	6"	215	144	207	56	42	14x14	125	70	9	71	278	156	45	168	250	12,5
200	8"	242	171	260	60	36	17x17	150	102	11	40	355	223	63	193	300	21,5
250	10"	280	205	315	68	38	22x22	150	125	13	44	507	223	78	190	300	37,5
300	12"	310	235	370	78	38	27x27	150	125	13	34	507	223	78	190	300	45,5
350	14"	337	258,5	418	78	45	27x27	150	125	14	-	-	223	78	190	300	54,5
400	16"	357,3	303,3	470	102	50	27x27	150	125	14	-	-	270	120	208	300	90
450	18"	422	323	541	114	50	30x30	210	165	22	-	-	270	120	258	300	107,5
500	20"	482	350	570	127	65	36x36	210	165	22	-	-	339	120	222	300	156
600	24"	563	445	598	154	70	46x46	300	165	22	-	-	339	120	222	300	231,5

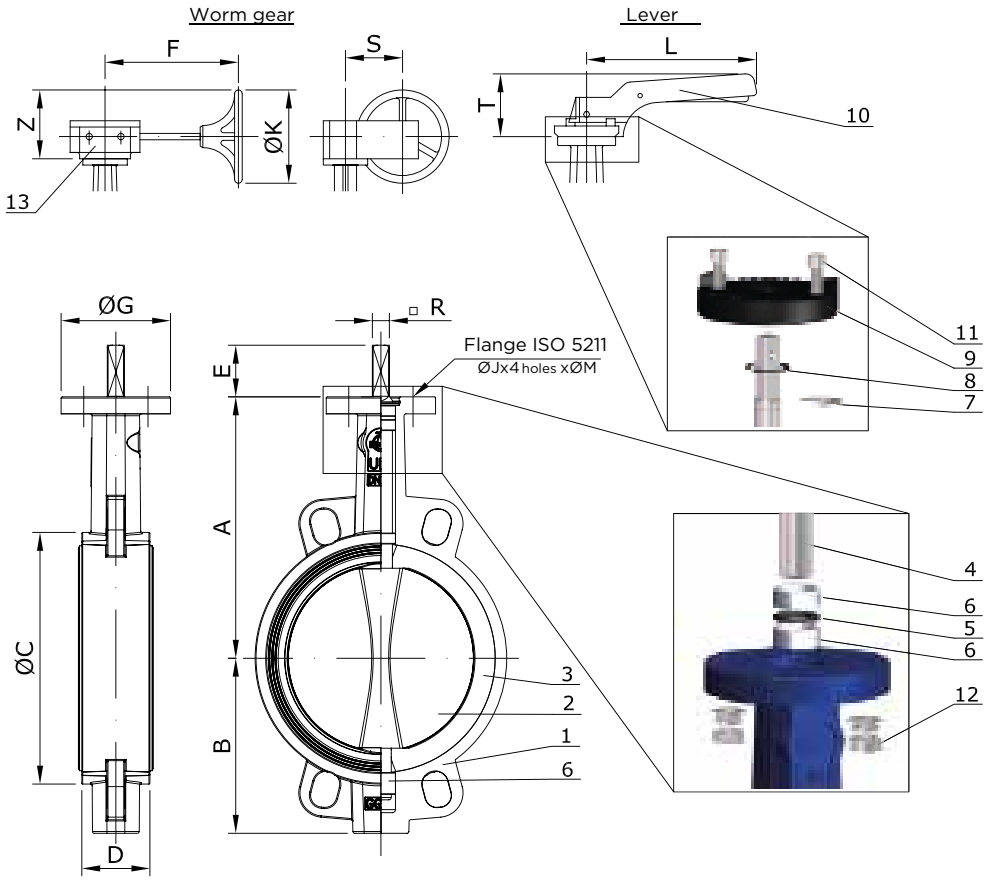

All rights reserved. Copyright.© 2023 HIDROCONTA. S.A.U.
Ctra. Sta Catalina, 60 .Murcia (30012) España. T: 34 968 26 77 88

Valeur KV

DN		ANGLE D' OUVERTURE DE LA VANNE								
		10°	20°	30°	40°	50°	60°	70°	80°	90°
mm	in	Kv								
50	2”	-	2,5	7	14	24	40	7	95	105
65	2-1/2”	-	5	11	23	40	67	107	156	176
80	3”	-	9	20	35	61	101	161	240	265
100	4”	-	16	38	78	137	226	360	538	594
125	5”	0,5	26	69	129	219	361	576	860	950
150	6”	0,8	44	105	205	373	617	938	1468	1622
200	8”	1,3	82	205	387	680	1124	1792	2676	2957
250	10”	2,1	138	345	669	1084	1791	2855	4262	7411
300	12”	3,7	210	534	1028	1639	2707	4318	6449	7120
350	14”	5,5	305	750	1326	2347	3878	6184	9236	10205
400	16”	7,4	388	935	1813	3208	5301	11049	12625	13950
450	18”	9,7	550	1212	2370	4193	6929	13900	16500	18232
500	20”	13	658	1595	2981	5275	8726	13900	20758	22937
600	24”	20	962	2246	4431	7919	13083	20864	31158	34429

Actionnement rotatif

Elles sont concentriques et à siège caoutchouc, avec des connexions type wafer, lug et à brides respectivement. Leur conception légère, compacte, simple et économique, permettant une fermeture étanche, en fait la première option dans de nombreuses applications de climatisation et eau, ainsi qu’en applications industrielles à pressions et températures modérées.

Couples

DN		PN 10	PN 16
mm	in	Nm	
50	2”	-	16
65	2-1/2”	-	26
80	3”	-	33
100	4”	-	53
125	5”	-	81
150	6”	-	119
200	8”	-	194
250	10”	-	308
300	12”	-	595
350	14”	475	-
400	16”	746	-
450	18”	111	-
500	20”	1356	-
600	24”	2468	-

Les donnés antérieures incluent: couple de fermeture, couple de rotation, couple dynamique.

All rights reserved. Copyright.© 2023 HIDROCONTA. S.A.U.
Ctra. Sta Catalina, 60 .Murcia (30012) España. T: 34 968 26 77 88